Simply Better Connections

KE6900AiT

DVI-I enkel visningsenhet KVM over IP-sändare med internetåtkomst

TESTA NU!

KE6900AiT är IP-baserade sändare med hög prestanda som när de används med mottagare (t.ex. KE6900AR) tillhandahåller konsolåtkomst från en separat plats. Denna konfiguraiton möjliggör utökad fjärråtkomst till datorsystem via USB-konsoler (USB-tangentbord, USB-mus, DVI-bildskärm) över intranet och internet, vilket ger användare möjlighet att placera systemet i en säker och temperaturreglerad miljö som kan vara isolerad från användarens arbetsstation.

KE6900AiT stöder den nya programvaran kontrollcenter för inspelning av videosessioner (CCVSR). CCVSR spelar in samtliga åtgärder som utförs på servrar för vilka åtkomsten uppnås via KVM over IP-switchar. Varje åtgärd och förändring av – startsekvenser från BIOS-nivå till systemnivå, in- och utloggning, varje körning av program som konfigurerar operativsystemet – spelas in och sparas till en säker videofil för säkerhets- och felsökningsändamål och dylikt.

KE6900AiT DVI-I enkel visningsenhet KVM over IP-extender stöder en DVI-visningsenhet i varje ände och klarar förlustfria videoöverföringar med låg latens upp till 1920 x 1200 vid 60 Hz.

Sändarna stöder anslutningar via antingen en RJ-45-port eller en SFP-plats. Sändaren kan anslutas till en mottagare, antingen direkt från enhet till enhet, eller via ett höghastighetsnätverk över ett kopparbaserat eller fiberbaserat lokalt nätverk. Vid anslutning via SFP-platsen med 1 Gbit/s SFP-fibermodul*-expansioner på ett fiberoptiskt nät går det att förlänga överföringsavstånden upp till 10 km. KE6900AiT är dessutom utrustad med dubbla nätaggregat i redundanssyfte för att säkra tillförlitliga tjänster.

Som IP-baserad matrisförlängare kan KE6900AiT användas som en punkt-till-punkt / punkt-till-multipunkt / multipunkt-till-punkt-förlängare, eller integreras i ett KVM över IP-matrissystem (multipunkt-till-multipunkt) i kombination med CCKM, vilket ger mer flexibla tillämpningar i olika arbetsmiljöer.

Implementering av CCKM med KE6900AiT kan IT-administratörerna dra nytta av avancerade funktioner som automatisk detektering av KE6900AiT-enheter på samma subnät för snabb installation eller konfiguration, autentisering och auktorisering av användarnamn/lösenord och möjlighet att definiera olika typer av anslutningar som kan switchas och delas. Säkerhetsfunktionerna erbjuder även utökat skydd, med stöd för AES-128-bitars kryptering för säkra dataöverföringar, samt RADIUS, LDAP, AD eller autentisering av fjärranvändare som utgör ytterligare ett lager anslutningssäkerhet. Därutöver stöder KE6900AiT RS-232 samt Auto MDIX, och utgör den lämpligaste och mest kostnadseffektiva lösningen för fullständigt digital förlängning från var som helst på intranätet.

OBS!
SFP-modulen (2A-136G / 2A-137G) säljs separat. Kontakta er ATEN-återförsäljare för produktinformation.
För den senaste listan över kompatibla nätverksswitchar, besök ATEN Support Center för mer information.

Egenskaper

- Avancerade funktioner[1]
  - ATEN Matrix Link – gör det möjligt för användare att direkt koppla ihop sändare och mottagare och utföra port- och profilväxling i realtid på en iPad
  - Stöder inspelning av datoråtgärder som utförs via fjärråtkomst med hjälp av CCVSR
  - Boundless Switching – flytta helt enkelt muspekaren över skärmgränserna för att växla mellan olika mottagare (Rx)
  - Fast Switching – växlar mellan olika videoupplösningar på fjärrkontrollen på en lokal display inom 0,3 sekunder
  - "Push" och "Pull" – delar innehåll direkt till/från en enda mottagare eller videovägg med ett enda klick
  - Videoväggar – skapar flera videoväggar med upp till 12 x 12 (max 144 skärmar) i varje layout
  - Flexibla anslutningar – möjliggör flera extender- och matrisanslutningar för installationer med flera skärmar och videoväggar
  - Förhandsgranskning på skärmen (Panel Array™ Mode) – gör det möjligt för användare att visa video från upp till 36 skärmar på en skärm
  - Avancerad schemaläggning – förbättrar effektiviteten och sparar kostnader genom att göra det möjligt att ställa in anslutningar baserat på tid och datum
  - Kanalanslutningar gör att RX-enheter kan anslutas till flera TX-enheter – för att strömma video, ljud, USB och seriella källor oberoende av varandra
  - Virtual Transmitter – strömmar oberoende av varandra video, ljud, USB och seriella källor från olika Tx
  - Stöd för intern och extern autentisering – stöd för LDAP, Active Directory, RADIUS och TACACS+ extern autentisering
  - Avancerade inställningar för användarbehörighet – administratörer kan ställa in fyra åtkomstlägen för behörigheter på TX-enheter för samarbete eller för att undvika störningar bland användare
  - Videogruppering av upp till 4 uppsättningar enheter i KE-serien för att stödja applikationer med flera skärmar
  - Konfigurerbara användar- och gruppbehörigheter för åtkomst till och kontroll av KVM över IP-förlängare
  - Rx-åtkomstkontroll – användare vid den lokala Tx-konsolen kan aktivera/inaktivera Rx-åtkomst genom att helt enkelt trycka på en kontrollknapp [2]

    Anmärkning:
    1. Dessa avancerade funktioner stöds när KE-sändarna är ihopkopplade med KE-mottagarna och hanteras av CCKM.
    2. KVM över IP Access Control Box (2XRT-0015G) säljs separat. Kontakta din ATEN-återförsäljare för produktinformation.

- Hårdvara
  - Stöder redundans för strömförsörjning/nätverk – dubbla likströmsuttag för strömförsörjningsredundans och 1 RJ45 & 1 SFP-fiberport för nätverksredundans som säkerställer konstant tillgänglighet för uppdragskritiska applikationer
  - Stödjer 1Gbps SFP-fibermodulutbyggnader upp till 10 km [1]
  - Advance-processor ger förlustfria videoöverföringar med låg latens upp till 1920 x 1200 @ 60 Hz
  - Stöder digital (DVI) eller analog (VGA) videoutmatning [2]
  - Ljud aktiverat – stöd för stereohögtalare och mikrofon
  - Stöd för överföring av USB-lagring med hög hastighet
  - Auto-MDIX – upptäcker automatiskt kabeltyp
  - Inbyggt 8KV / 15KV ESD-skydd och 2KV överspänningsskydd
  - Fanless design för tyst drift som är energieffektiv
  - Rackmonterbar – Monteringsalternativ:
    - 2X-021G Dual Rack Mount Kit
    - 2X-031G Single Rack Mount Kit
  - Inkluderar en strömadapter av industriell kvalitet – stöder driftstemperaturer på 0-50°C för att säkerställa hållbarhet och anpassningsförmåga under tuffa miljöförhållanden

    Anmärkning:
    1. SFP-modulen (2A-136G / 2A-137G) säljs separat. Kontakta din ATEN-återförsäljare för produktinformation.
    2. För att konvertera en DVI till VGA-signal krävs en DVI-I till VGA-omvandlare.

- Hantering
  - Integrering med ATEN CCVSR inspelningsprogram för videosessioner
  - Centralized management software – KVM over IP Matrix Manager (CCKM) gör det möjligt för användare att enkelt administrera alla KE-enheter med ett intuitivt webbaserat GUI
  - Dual console operation – styr användarens system från både sändarens's och mottagarens's tangentbord, bildskärm och muskonsoler
  - OSD (On Screen Display) på mottagaren konfigurerar båda enheterna
  - EDID Expert™ – väljer optimala EDID-inställningar för smidig uppstart och visning av högsta kvalitet
  - Fyra valbara åtkomstlägen för flera samtidiga åtkomster (Exclusive / Occupy / Share / View only mode) – administratörer kan välja åtkomstlägen för behörigheter på Tx-enheter för att öka samarbetet eller för att undvika störningar mellan användare
  - Command Line Interface – administratörer kan styra alla KVM över IP-förlängare via RS-232 eller TCP/IP med hjälp av ett CLI eller en tredjepartsapplikation
  - RS-232 serieportar – gör det möjligt för användare att ansluta till en seriell terminal för TextMenu, CLI eller seriella enheter som pekskärmar och streckkodsläsare
  - Stöd för snabbtangentkommandon
  - Flimrande LED och pipfunktion hjälper till att lokalisera och identifiera enheter
  - Videokomprimeringsnivå – låter användare öka/minska videokvaliteten för att justera för lämplig nätverksbandbredd
  - Kompatibel med alla KE-enheter

- Säkerhet
  - Dedikerad LAN-port för KE-direktanslutningar – kan isoleras från företagsnätverket
  - Säker dataöverföring – AES 128-bitars kryptering för att säkra all data innan den överförs över ett nätverk och dekrypterar data på mottagaren
  - Stödjer TLS-protokollet (Transport Layer Security) som är branschstandard

- Virtuella medier
  - USB Storage Transmission-läge förbättrar prestanda för dataöverföring, idealiskt för filöverföringar, OS-patchning, programvaruinstallationer och diagnostiska tester
  - Stödjer USB 2.0 DVD/CD-enheter, USB-masslagringsenheter, PC-hårddiskar och ISO-bilder
  - Stöd för Smart Card / CAC-läsare

Specifikation

Kontakter	
Konsolportar	2 x USB typ A, hona (vit) 1 x DVI-I, hona (vit) 1 x ministereo-uttag (grön) 1 x ministereo-uttag (rosa) 1 x DB-9, hane (svart)
KVM-portar	1 x USB typ B, hona (vit) 1 x DVI-I, hona (vit) 1 x ministereo-uttag (grön) 1 x ministereo-uttag (rosa) 1 x DB-9, hona (svart)
Effekt	2 x likströmsuttag (svart)
LAN-portar	1 x RJ-45 (svart) 1 x SFP-plats
Internetportar	1 x RJ-45 (svart)
USB-port	Ej tillämpl.
Switchar	
OSD	Ej tillämpl.
Video	Ej tillämpl.
Grafik	Ej tillämpl.
Återställ	1 x halvförsänkt tryckknapp
Lägesval	1 x skjutswitch (Auto, RS-232 konfiguration/åtkomststyrning, lokal)
LED	
Länka	1 (10: Orange / 100: Orange & grön / 1000: Grön)
Effekt	1 (blå)
Lokal	1 (grön)
Fjärr	1 (grön)
Emulering	
Tangentbord / mus	USB
Strömförbrukning	Likström 12 V:12 W:60 BTU/h Notera: ● Mätningen i Watt anger enhetens typiska strömförbrukning utan extern belastning. ● Mätningen i BTU/h anger enhetens strömförbrukning när den är fullt belastad.
Videoupplösning	Upp till 1920 x 1200 vid 60 Hz
Miljö	
Drifttemperatur	0 - 50 °C
Lagringstemperatur	-20 - 60 °C
Luftfuktighet	0 - 95% relativ luftfuktighet, icke-kondenserande
Fysiska egenskaper	
Hölje	Metall
Vikt	1,16 kg (2,56 lb)
Mått (L x B x H)	21,50 x 16,33 x 4,18 cm (8,46 x 6,43 x 1,65 tum)
Notera	För vissa av rackmonterade produkter, observera att de fysiska standarddimensionerna för WxDxH uttrycks med ett LxWxH-format.

Diagram

Diagram

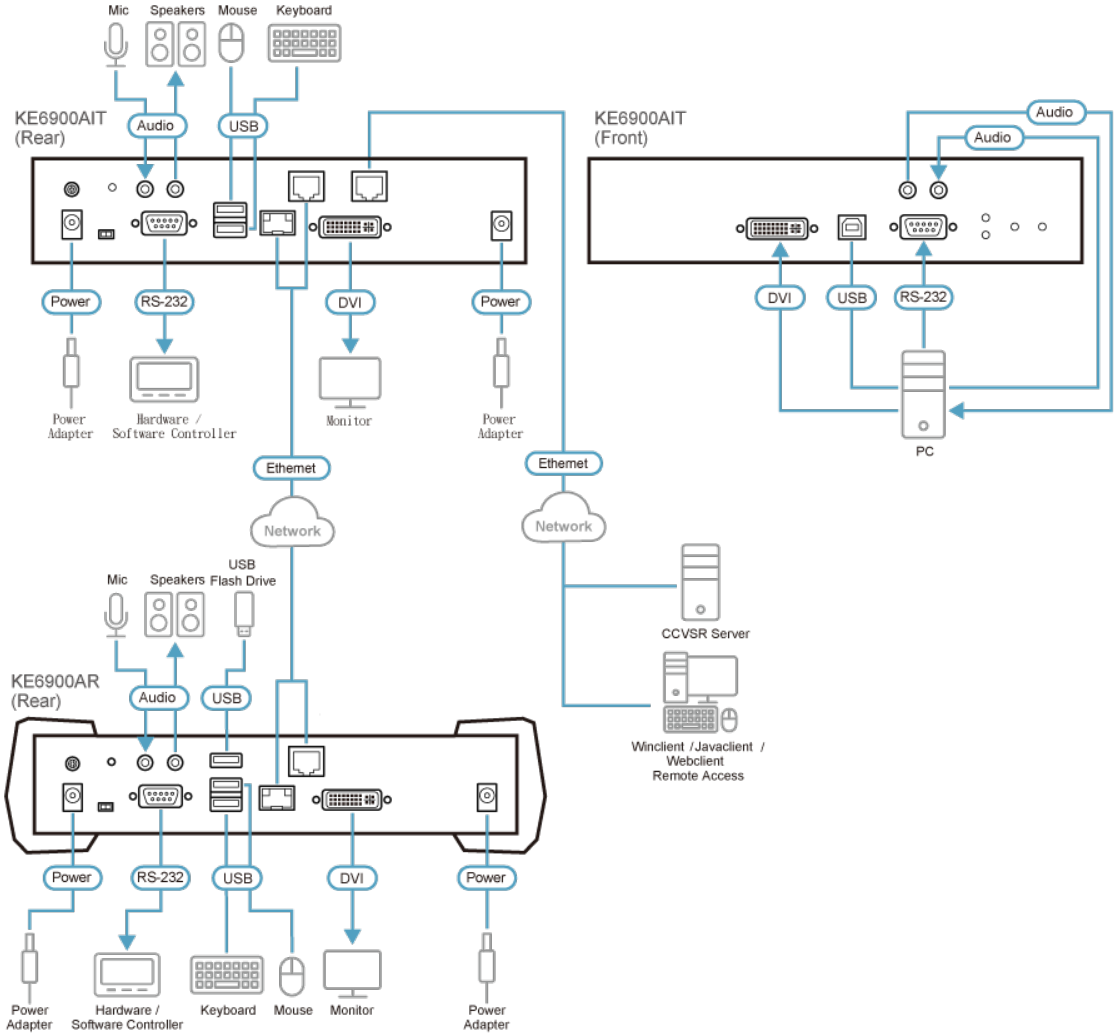

ATEN International Co., Ltd.
3F., No.125, Sec. 2, Datong Rd., Sijhih District., New Taipei City 221, Taiwan
Phone: 886-2-8692-6789 Fax: 886-2-8692-6767
www.aten.com E-mail: marketing@aten.com

© Copyright 2015 ATEN® International Co., Ltd.
ATEN and the ATEN logo are trademarks of ATEN International Co., Ltd.
All rights reserved. All other trademarks are the property of their
respective owners.