Simply Better Connections

EC1000

Energy box con monitorización de energía

La Energy Box EC1000 es la última evolución de las soluciones de inteligencia energética de ATEN. Es la solución inteligente y rentable para supervisar las PDU de energía de ATEN, para garantizar una gestión de la energía segura y eficaz que ahorre energía.

La Energy Box EC1000 tiene cuatro puertos de sensores de energía para conectarse a cuatro módulos Energy PDU y cuatro puertos de sensores ambientales para que sensores externos supervisen las condiciones ambientales. Cada sensor ambiental puede proporcionar lecturas medidas de temperatura, humedad y presión diferencial de áreas separadas de una sala de datos, lo que proporciona una amplia gama de monitorización y protección que necesita.

La Energy Box permite monitorizar y visualizar los datos energéticos y medioambientales en el rack o de forma remota para facilitar la visualización y el mantenimiento. La Energy Box es una unidad independiente con monitorización a través de IP que se controla mediante la interfaz gráfica de usuario web o el software eco DC (Energy & DCIM Management / Web GUI) de ATEN´s.

La Caja de Energía EC1000 dispone de estado en tiempo real, registros del sistema, alertas de umbrales y notificaciones de eventos. La EC1000 registra la energía y las condiciones ambientales según los umbrales mínimos/máximos personalizables establecidos para la corriente eléctrica, la temperatura, la humedad y la presión diferencial.

La supervisión remota ofrece un acceso seguro con encriptación SSL de 128 bits y políticas de cuenta personalizables para la gestión de usuarios. La autenticación remota admite RADIUS e interfaces de gestión adicionales que incluyen HTTP, HTTPS y SNMPv1 & v2 & v3 (Lectura, Escritura, Trampa). Las notificaciones de eventos pueden supervisarse a través de Syslog / SMTP / SNMP trap y alarmas sonoras para alertas locales y remotas en tiempo real.

Cuando se utiliza junto con las Energy PDU* y eco DC (Energy & DCIM Management / Web GUI)* de ATEN, el EC1000 le permite actualizar cómodamente su armario con funciones de gestión remota de la energía para que su sala de servidores sea ecológica de forma rápida y rentable.

Nota: *Serie ATEN de PDU de energía de bajo coste (PE1216 / PE1324) y GUI web de gestión de energía & DCIM – eco DC

están disponibles en www.aten.com.

Características

Operación

- Montaje en rack 1U para ahorrar espacio con montaje frontal y posterior
- 4 puertos de sensor de energía RJ-45 para supervisar cuatro corrientes de Energy PDU (de 0 A a 32 A por puerto)
- 4 puertos RJ-11 de sensores ambientales para controlar la temperatura, la humedad y la presión diferencial*
- Monitor de amperaje máximo 32A@100V~240V (Energy Box)
- El LED de 3 dígitos y 7 segmentos del panel frontal monitoriza la información de corriente / sensor / dirección IP
- Supervisión de umbrales para:
  1.Corriente
  2.Temperatura*
  3.Humedad*
  4.Presión diferencial*
- Umbral de alerta mediante:
  1. Local: alarma sonora y luces LED
  2. Remoto: SMTP / SNMP trap / Syslog

Gestión

- Indicadores LED del panel frontal para la información de corriente, temperatura*, humedad*, presión diferencial* y dirección IP en la Energy Box
- Control y gestión remotos en tiempo real de la corriente, la temperatura*, la humedad* y la presión diferencial
- Gestión a través de eco DC (Energy & DCIM Management / Web GUI) o gestor SNMP de terceros
- Admite la asignación de nombres para PDU de energía individuales
- Registro de eventos – Registro de eventos de 128 líneas
- Soporte Syslog
- F/W upgradable

Acceso remoto

- Gestión remota mediante TCP / IP utilizando el puerto Ethernet integrado de 10 / 100Mbps
- Gestión a través de la interfaz gráfica de usuario incorporada basada en navegador
- Interfaces de red: TCP / IP, UDP, HTTP, HTTPS, SSL, SMTP, DHCP, NTP, DNS, 10Base-T / 100Base-TX, auto sense, Ping
- Admite SNMP Manager V1, V2, V3

Seguridad

- Entre las sólidas funciones de seguridad se incluyen la protección mediante contraseña y tecnologías avanzadas de encriptación – utilizando SSL de 128 bits
- Autorización y autenticación RADIUS

Nota: * Requiere sensores externos.

Especificaciones

Conexiones PDU de energía	4
Selección de puerto	Pulsador
Conectores	
Puerto de sensor de energía	4 x RJ-45 hembra
Puertos de sensor de entorno	4 x RJ-11 hembra
Alimentación	1 x Conector de CC
Puertos LAN	1 x RJ-45 hembra
Switches	
Reiniciar	1 x Pulsador semiempotrado
Selección	1 x Pulsador de selección
LEDs	
Estado de PDU	4 (Naranja)
Estado del sensor de entorno	4 (Verde)
Seleccionado	1 dígito y 7 segmentos (Naranja)
Alimentación	1 (Azul)
Enlace	1 (Naranja/Verde) 1 (Verde)
Intervalo de supervisión	100–240 V, 50/60 Hz, 0 A a 32 A (por puerto) Resolución de la pantalla de LED: 0,1 A Precisión: ±0,1 A a 0 ~ 1 A, ±1 % >1 A
Consumo de energía	DC5V:2.93W:14BTU/h Nota: ● La medición en vatios indica el consumo de energía típico del aparato sin carga externa. ● La medición en BTU/h indica el consumo de energía del dispositivo cuando está totalmente cargado.
Condiciones medioambientales	
Temperatura de funcionamiento	0-50°C
Temperatura de almacenamiento	-20-60°C
Humedad	HR del 0 - 80% Sin condensación
Propiedades físicas	
Carcasa	Metal
Peso	0.59 kg (1.3 lb)
Dimensiones (LA x AN x AL)	20.00 x 7.59 x 4.40 cm (7.87 x 2.99 x 1.73 in.)
Nota	Tenga en cuenta que, en algunos productos de montaje en bastidor, las dimensiones físicas estándar de anchura x profundidad x altura se expresan en el formato longitud x anchura x altura.

Diagrama

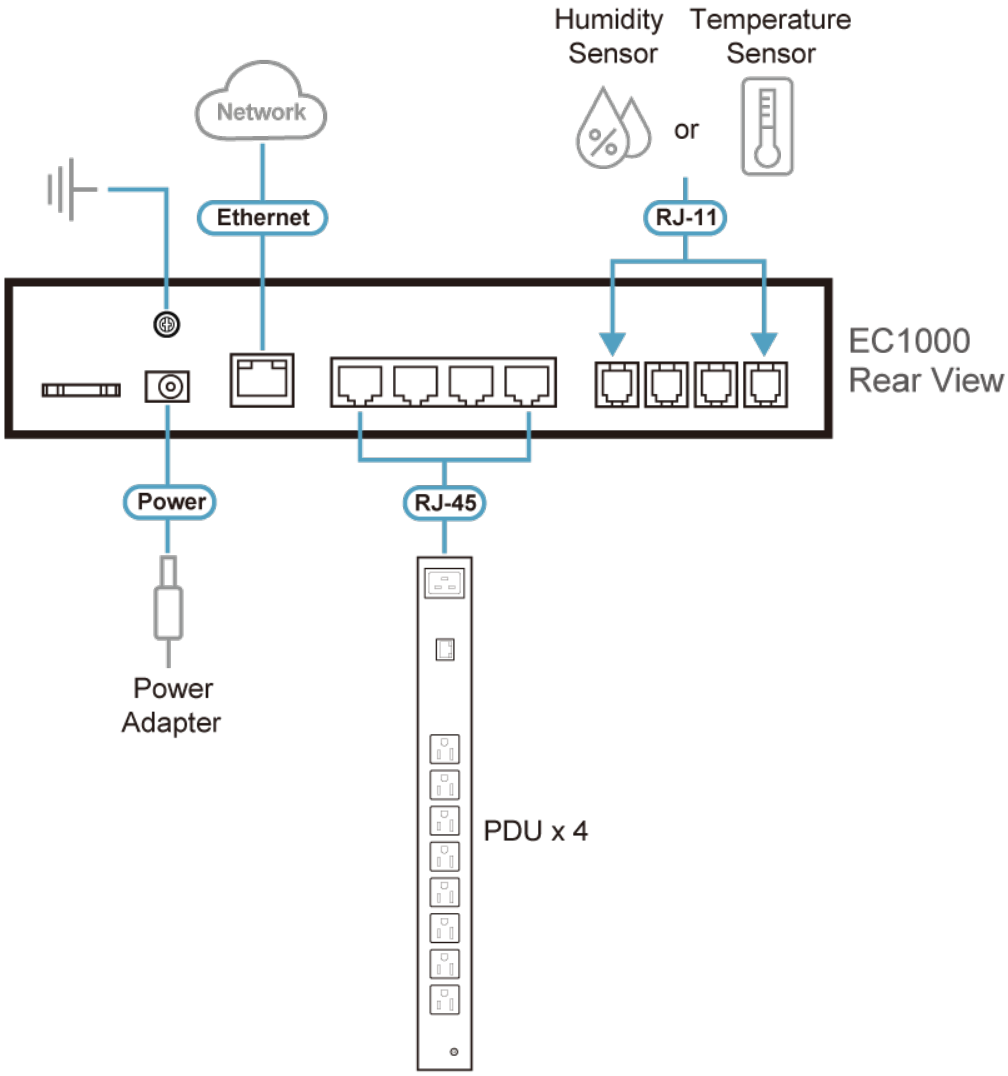

ATEN International Co., Ltd.
3F., No.125, Sec. 2, Datong Rd., Sijhih District., New Taipei City 221, Taiwan
Phone: 886-2-8692-6789 Fax: 886-2-8692-6767
www.aten.com E-mail: marketing@aten.com

© Copyright 2015 ATEN® International Co., Ltd.
ATEN and the ATEN logo are trademarks of ATEN International Co., Ltd.
All rights reserved. All other trademarks are the property of their respective owners.